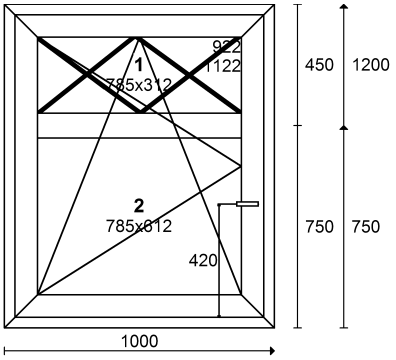

Parametry okna:
Rw: 34(-1;-5)dB
Uw: 0,88 W/m2*K
Waga okien: 52 kg

Poz. nr 1 PERFECTHERM - PROSTE 1000 x 1200

Gabaryt **1000** x **1200**

Ilość	Cena	Wartość	St. VAT
1			

System: PERFECTHERM - PROSTE

^U.CZARNA^; ^HS^; ^BLOKADA^

Szpros biały 18mm 8 pole

Stolarka w kolorze białym

WIDOK OD WEWNĄTRZ POMIESZCZENIA

Łączny obwód okien: 4,40 mb
Łączna waga okien: 52 kg
Łączna powierzchnia okien: 1,20 m2
Łączna ilość okien : 1 szt.